Datenblatt

Kettenschnellverschluss Gr.8 - 50 ST
Innen-H.59mm Öffnungs-W.10,0mm ZN
Artikelnummer: 1000120508

Beschreibung:

Kettenschnellverschluss Gr.8 Innen-H.59mm Öffnungs-W.10,0mm ZN · (Quick-Links) · Eisen · galvanisch verzinkt · Kettenverschluss für leichte Spannarbeiten · Weitere technische Eigenschaften Oberfläche: galvanisch verzinkt

Produktmerkmale:

Innenweite	16 mm
Innenhöhe	59 mm

Größe	8
Öffnungsweite	10,0 mm

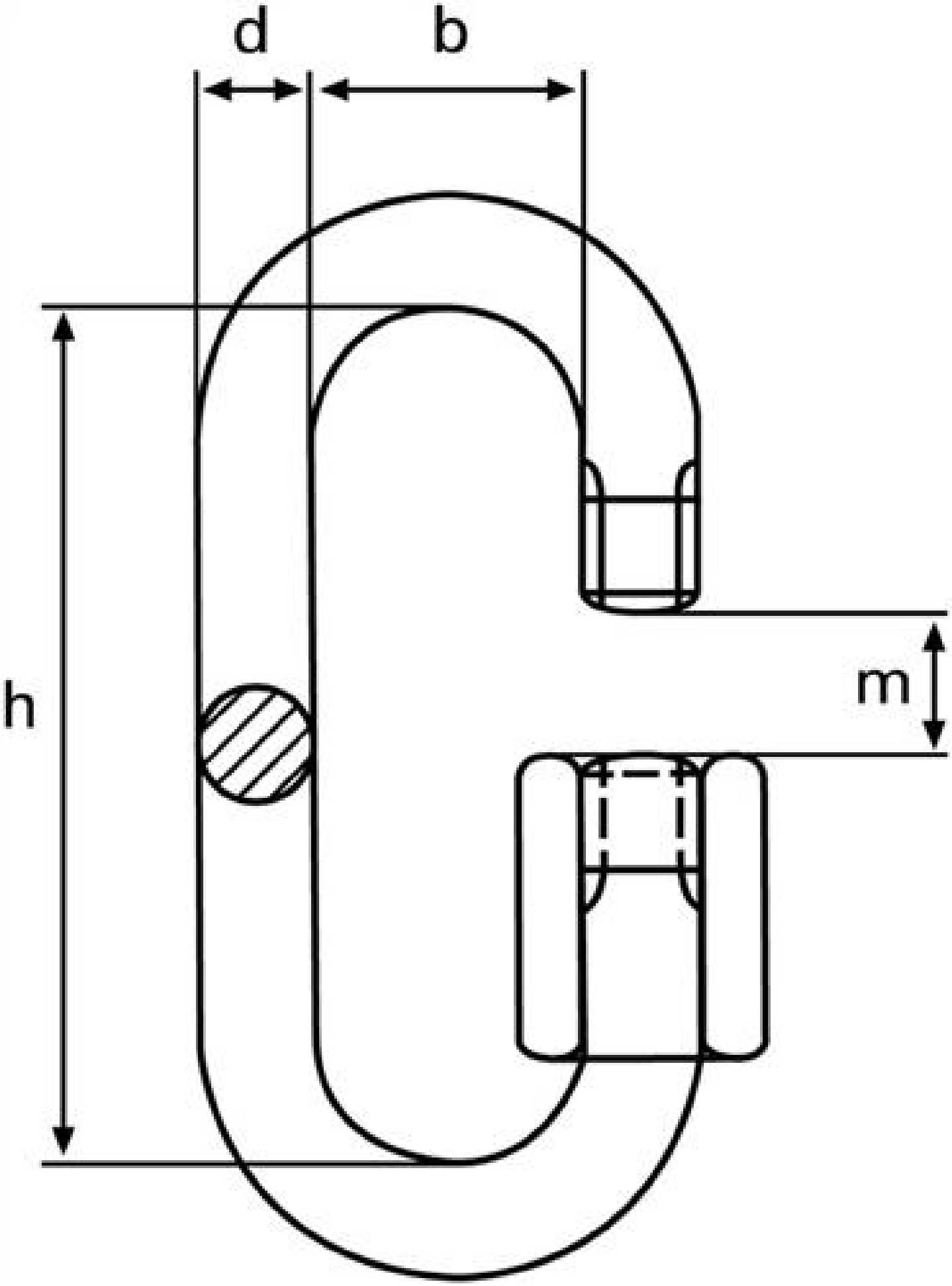

Konrad Hog Werkvertretungen GmbH
Feldbergstraße 37
79822 Titisee-Neustadt
0 76 51 / 9 21 40

0 76 51 / 9 21 44
info@hoggmbh.de
www.hoggmbh.eu