Datenblatt

Säulenschwenkkran Trgf.250 - 1 ST
kg A.5000mm m.E-Zug u.Rollfahrwerk Ber.270Grad
Artikelnummer: 9112440165

Beschreibung:

Säulenschwenkkran Trgf.250 kg A.5000mm m.E-Zug u.Rollfahrwerk Ber.270Grad · mit Elektro-Kettenzug · Kransäule mit oben liegendem Ausleger zur optimalen Ausnutzung der gesamten Raumhöhe · Ausführung gem. EG-Maschinenrichtlinie, eingestuft nach EN 13001

Produktmerkmale:

Feinhub	1,5 m/min
Schwenkbereich	270 °
Tragfähigkeit	250 kg
Hubhöhe H	2094 mm
Bauhöhe B	2845 mm
Ausladung A	5000 mm
Ausstattung	mit Elektrokettenzug und Rollfahrwerk
Haupthub	6 m/min
Flanschbreite F	120 mm

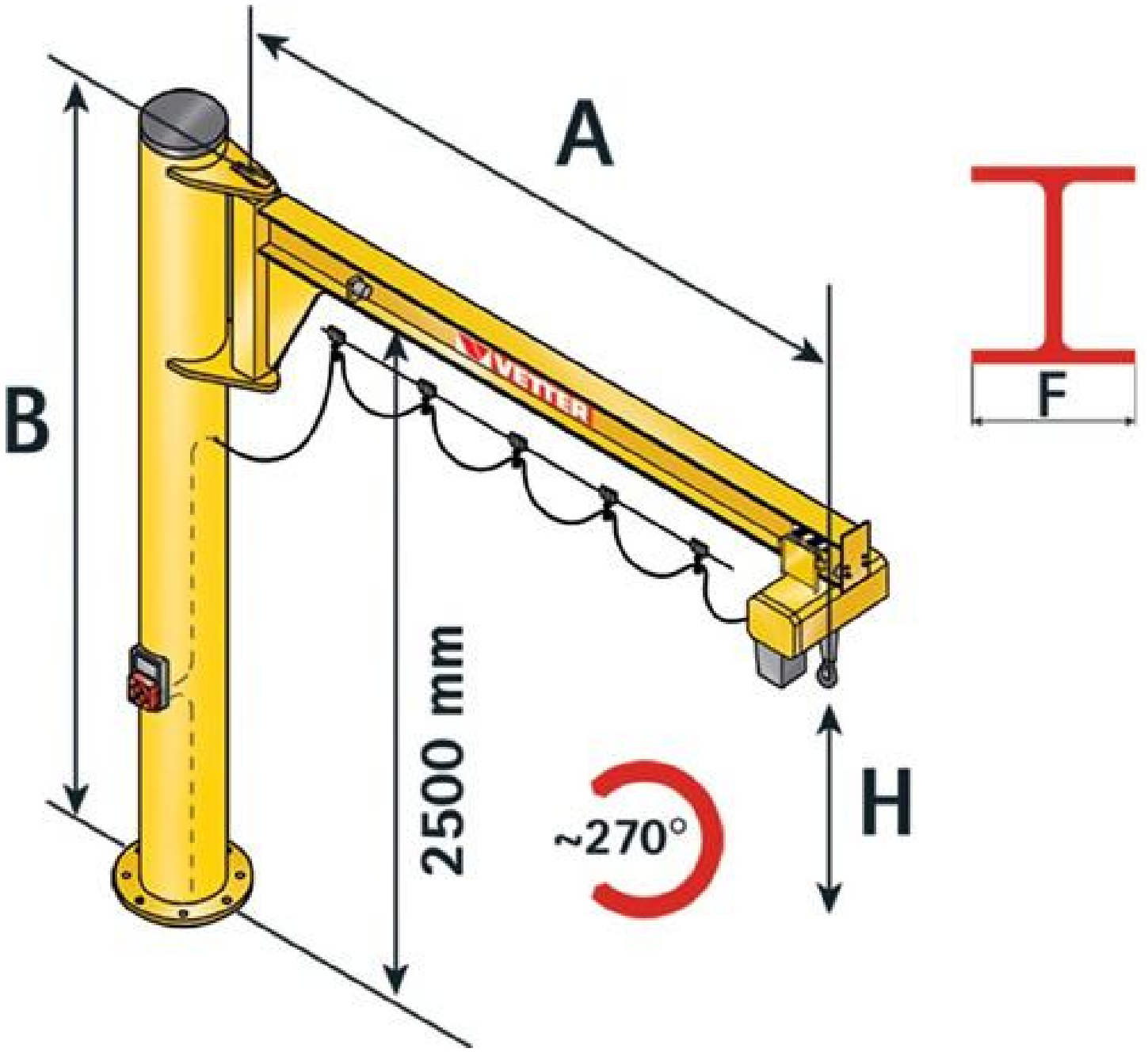

Konrad Hog Werkvertretungen GmbH
Feldbergstraße 37
79822 Titisee-Neustadt
0 76 51 / 9 21 40

0 76 51 / 9 21 44
info@hoggmbh.de
www.hoggmbh.eu