Datenblatt

Säulenschwenkkran Trgf.2000 - 1 ST
kg A.4000mm o.E-Zug Ber.360Grad
Artikelnummer: 9112446410

Beschreibung:

Säulenschwenkkran Trgf.2000 kg A.4000mm o.E-Zug Ber.360Grad · ohne Elektro-Kettenzug · Ausführung gem. EG-Maschinenrichtlinie, eingestuft nach EN 13001, HC2, S3 für mittelschweren Industrieeinsatz · stabile Auslegerführung durch große Rollendistanz

Produktmerkmale:

Schwenkbereich	360 °
Tragfähigkeit	2000 kg
Bauhöhe B	3730 mm
Gewicht	969 kg
Ausladung A	4000 mm
Ausstattung	ohne Elektrokettenzug
Flanschbreite F	170 mm

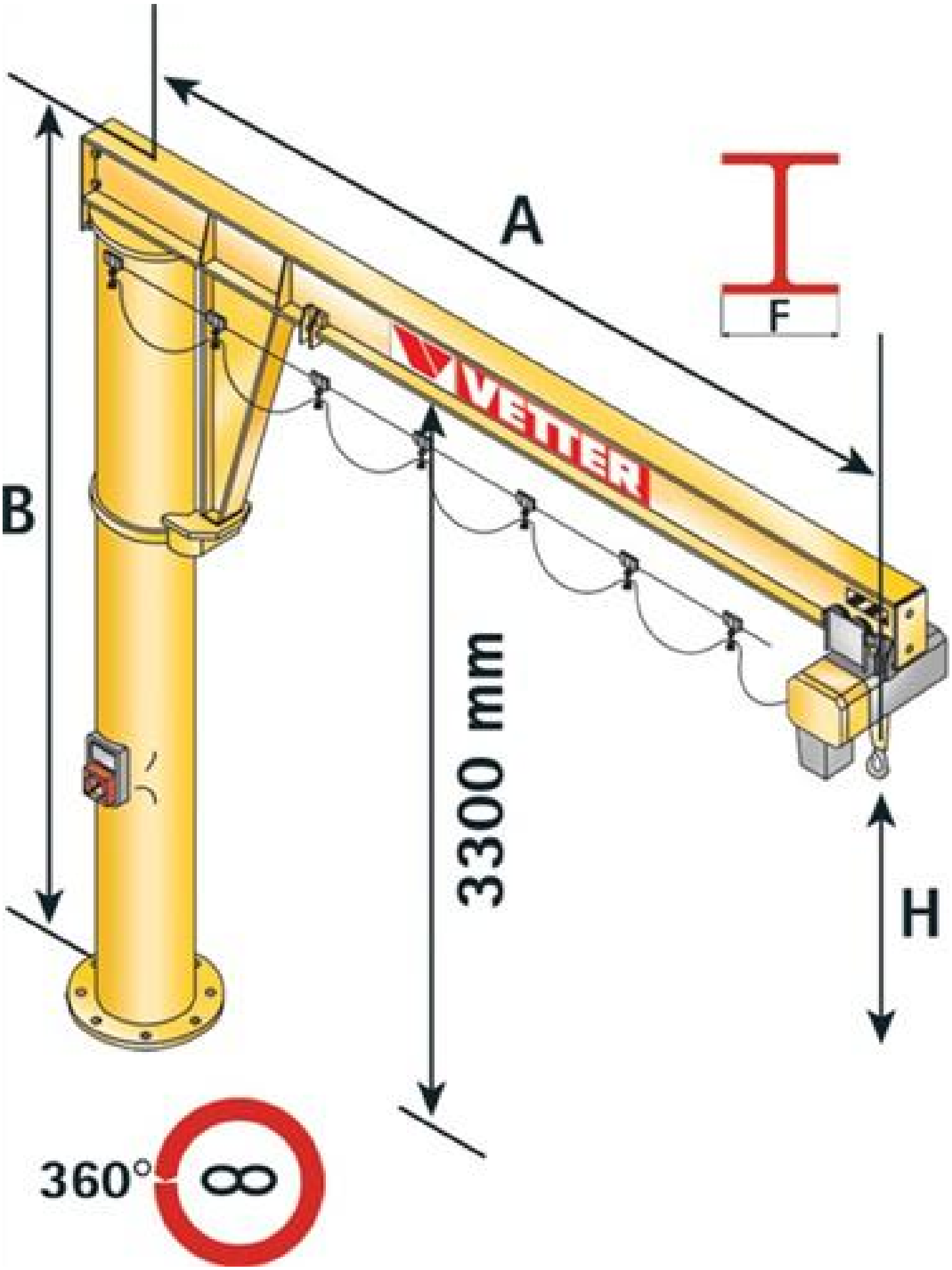

Konrad Hog Werkvertretungen GmbH
Feldbergstraße 37
79822 Titisee-Neustadt
0 76 51 / 9 21 40

0 76 51 / 9 21 44
info@hoggmbh.de
www.hoggmbh.eu