Datenblatt

Schnellspannbohrfutter Supra - 1 ST
Spann-D.3-16mm B 16 f.Re.-Lauf RÖHM
Artikelnummer: 4000832061

Beschreibung:

Schnellspannbohrfutter Supra Spann-D.3-16mm B 16 f.Re.-Lauf RÖHM · selbstspannend · schwere Industrieausführung für stationäre Maschinen · mit Kegelaufnahme · für Rechtslauf · Weitere technische Eigenschaften Drehrichtung: für Rechtslauf · Außen-Ø: 51mm

Produktmerkmale:

Aufnahme	B 16
Drehrichtung	für Rechtslauf
Spannweite	3 - 16 mm
Außen-Ø	51 mm

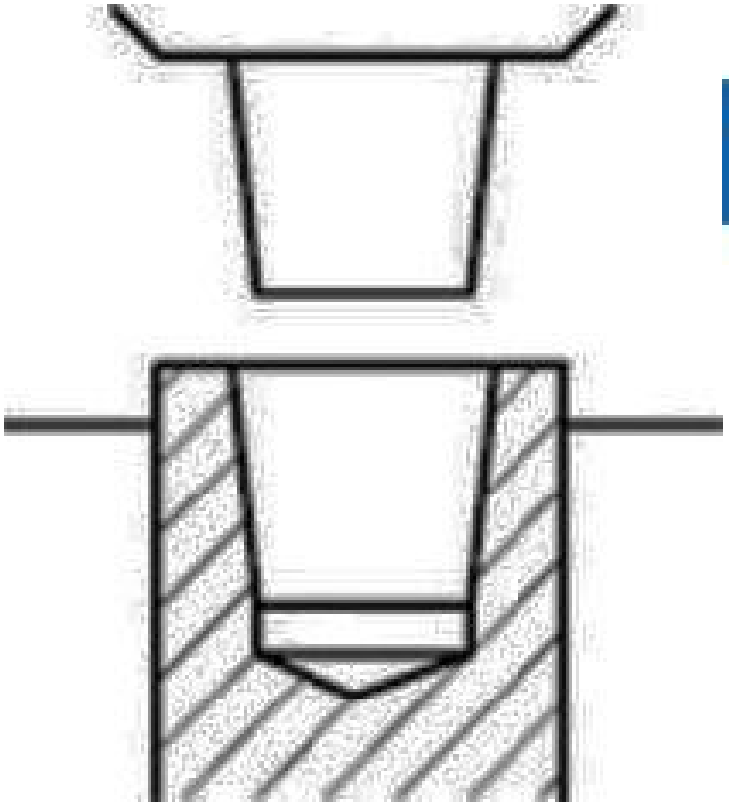

Konrad Hog Werkvertretungen GmbH
Feldbergstraße 37
79822 Titisee-Neustadt
0 76 51 / 9 21 40

0 76 51 / 9 21 44
info@hoggmbh.de
www.hoggmbh.eu