Datenblatt

Senkrechtspanner Nr.6803 - 1 ST
Gr.2 Winkelfuß AMF
Artikelnummer: 4123590120

Beschreibung:

Senkrechtspanner Nr.6803 Gr.2 Winkelfuß AMF · mit Winkelfuß · Weitere technische Eigenschaften A: 6mm ·

C: 20mm · D: 6,1mm · a: 105° · L1: 77mm · H1: 167mm · F1: 1kN · O: 5mm · Bohrungs-Ø: 6,1 mm · a*: 60° · I: 12mm · F2: 1,2kN · F: 6mm · B: 41mm · P: 32mm · K: 6mm · E: 25mm · M: 25,5mm · H: 60mm · N: 37mm · Spannweite: 25 mm

Produktmerkmale:

F2	1,2 kN
F1	1 kN
Andrückschraube	M6 x 35
Bauform	Winkelfuß
Größe	2

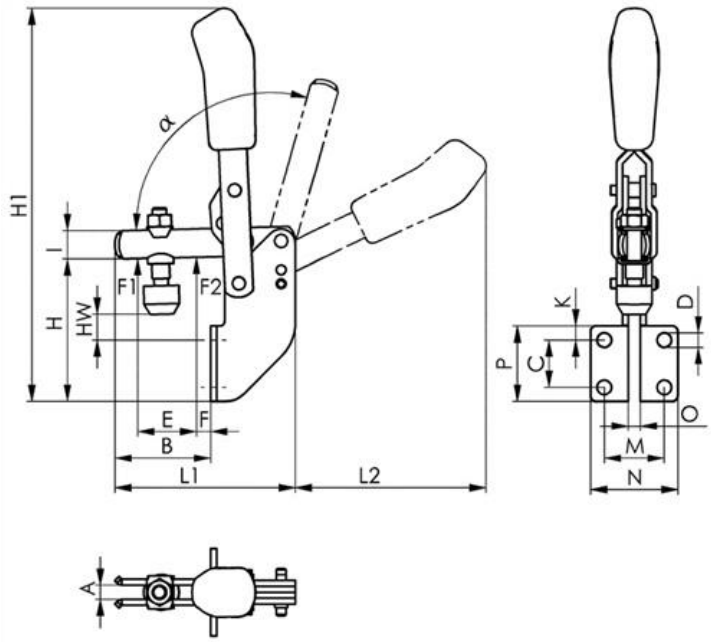

Konrad Hog Werkvertretungen GmbH
Feldbergstraße 37
79822 Titisee-Neustadt
0 76 51 / 9 21 40

0 76 51 / 9 21 44
info@hoggmbh.de
www.hoggmbh.eu