Datenblatt

Schnellspannbohrfutter Supra - 1 ST
S Spann-Ø 3-16mm B 18 f.Re.-Lauf RÖHM
Artikelnummer: 4000832205

Beschreibung:

Schnellspannbohrfutter Supra S Spann-Ø 3-16mm B 18 f.Re.-Lauf RÖHM · selbstspannend · leichte Ausführung · für handgeführte Maschinen · mit Kegelaufnahme · für Rechtslauf · Weitere technische Eigenschaften Drehrichtung: für Rechtslauf · Außen-Ø: 46mm

Produktmerkmale:

Aufnahme	B 18
Drehrichtung	für Rechtslauf
Spannweite	3,0 - 16 mm
Außen-Ø	46 mm

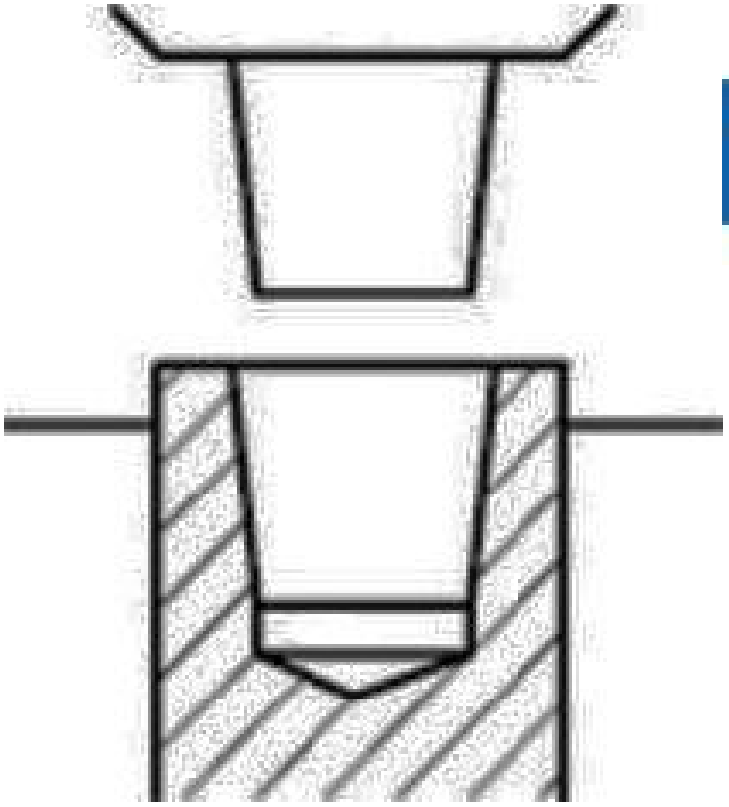

Konrad Hog Werkvertretungen GmbH
Feldbergstraße 37
79822 Titisee-Neustadt
0 76 51 / 9 21 40

0 76 51 / 9 21 44
info@hoggmbh.de
www.hoggmbh.eu