Datenblatt

Anzugsbolzen DIN 69872B SK40 - 1 ST
o.Bohr.PROMAT
Artikelnummer: 4000832710

Beschreibung:

Anzugsbolzen DIN 69872B SK40 o.Bohr.PROMAT · DIN 69872 Form B · ohne Bohrung · abgedichtet mit O-Ring · Weitere technische Eigenschaften L2: 26mm · L1: 54mm · Form: B · d1: 19mm · d2: 14mm · d3: 17mm · Norm: DIN 69872

Produktmerkmale:

DIN	69872
Anzugsgewinde	M16
Form	B
Größe	SK40

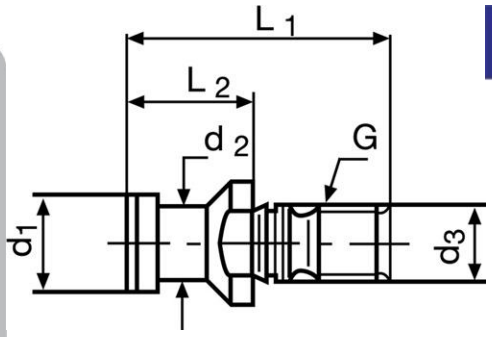

Konrad Hog Werkvertretungen GmbH
Feldbergstraße 37
79822 Titisee-Neustadt
0 76 51 / 9 21 40

0 76 51 / 9 21 44
info@hoggmbh.de
www.hoggmbh.eu